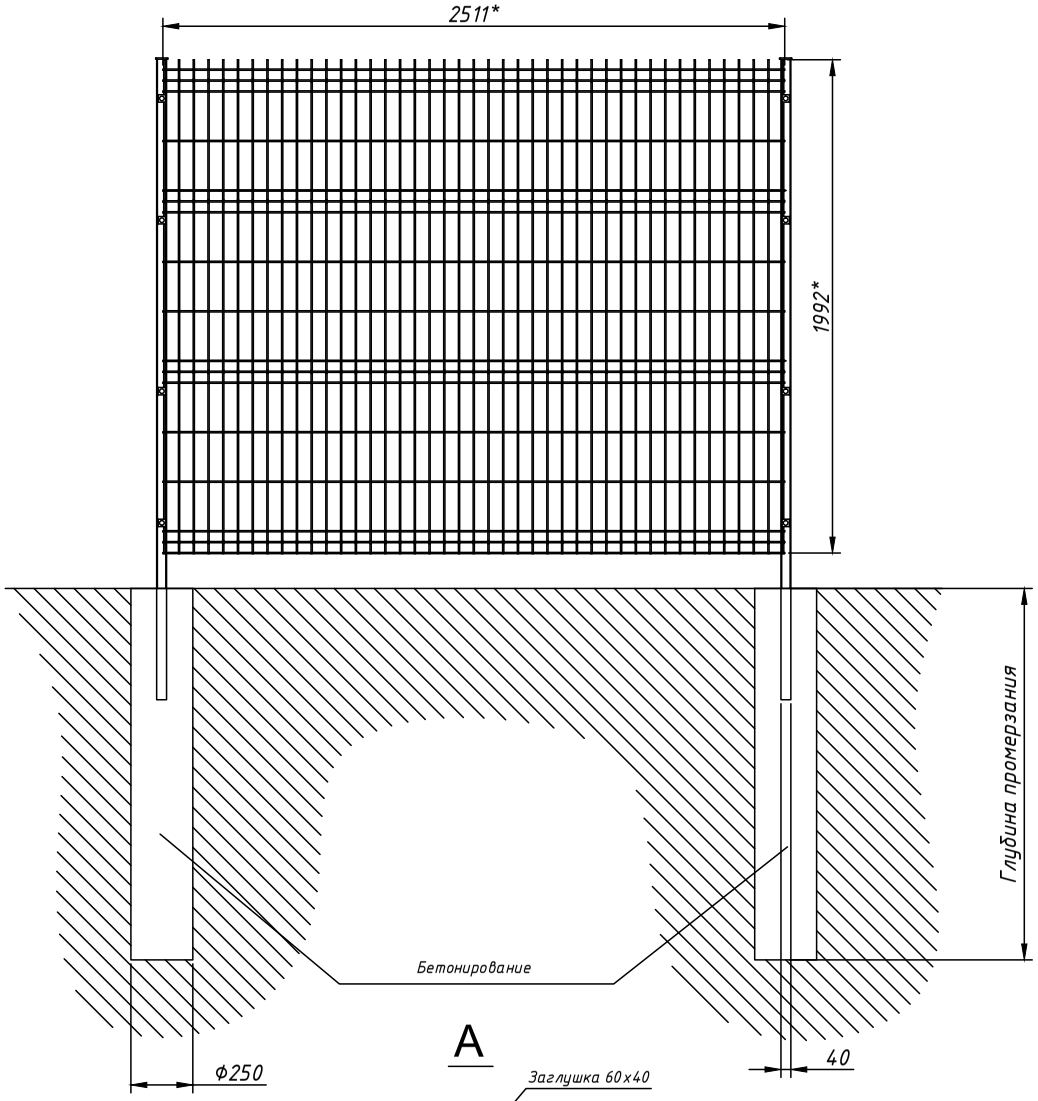

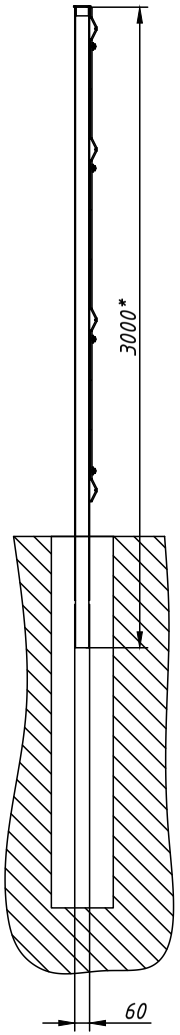

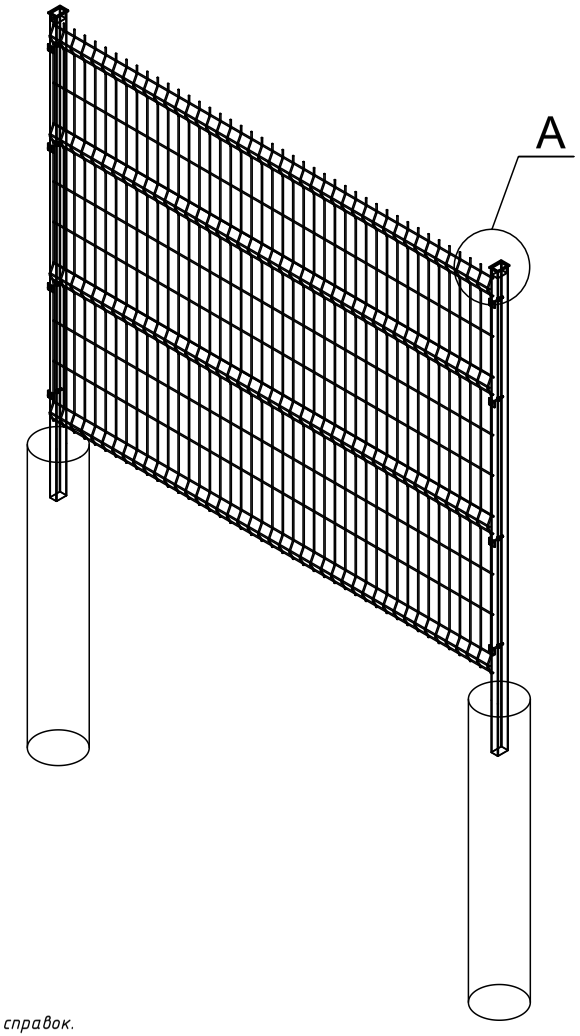

A

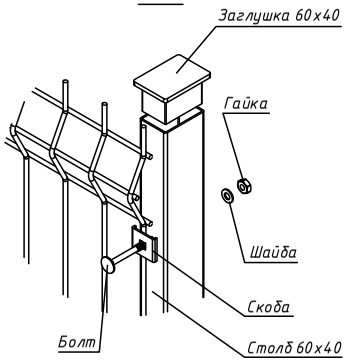

1. *Размеры для справок.
2. Покрытие панелей: порошковый термопластичный полимер, RAL6005 (другие цвета по запросу). Толщина покрытия - 400мкм ±100мкм по ТУ 5262-001-74816332-2009.
3. Покрытие столбов: термореактивный полимер архитектурного назначения RAL6005 (другие цвета по запросу) по ТУ 5262-001-74816332-2009.
4. Диаметр проволоки без покрытия - вертикальный пруток 4мм/ горизонтальный пруток 4мм

Изм.	Кол.уч.	Лист	N док.	Подп.	Дата
Разработал		Вороной А.В.			
Проверил		Семенов К.Н.			
Утвердил		Шаповал Е.Г.			

Установка ограждений Стандарт

Ограждение для школы
высота 2м
Стандарт

Стадия	Масса	Масштаб

Лист | Листов

ОПК «КАСКАД»

Взам. инв. № | Подпись и дата | Инв. № подл.

Формат А3