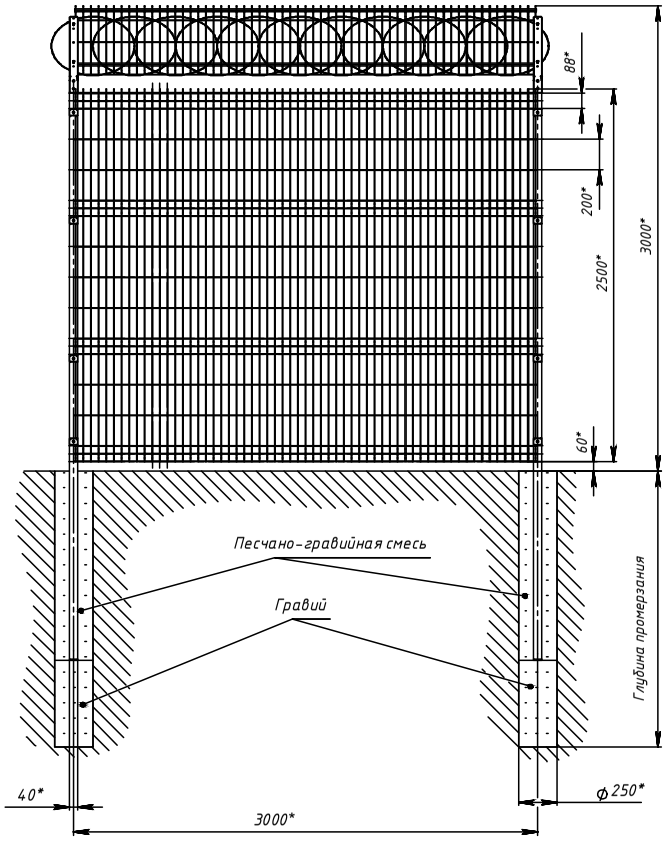

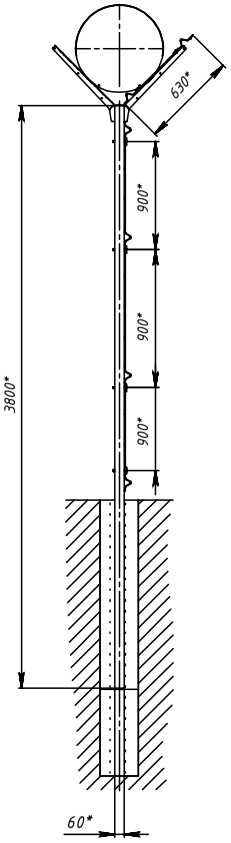

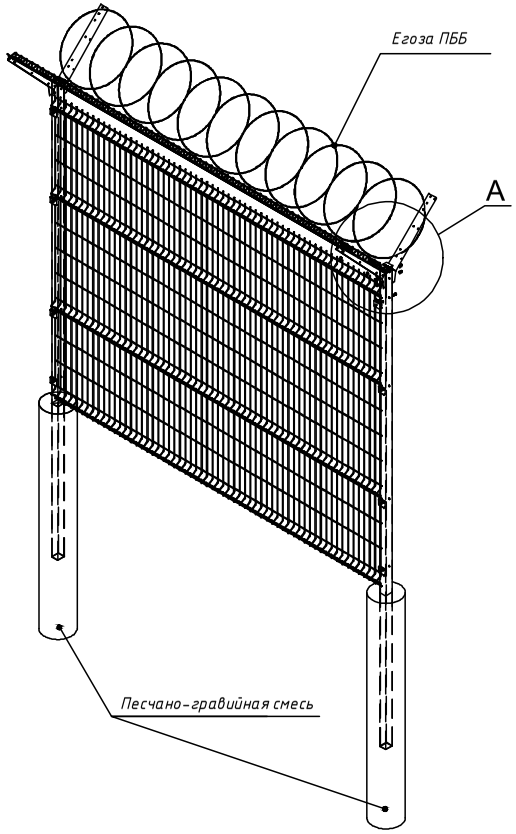

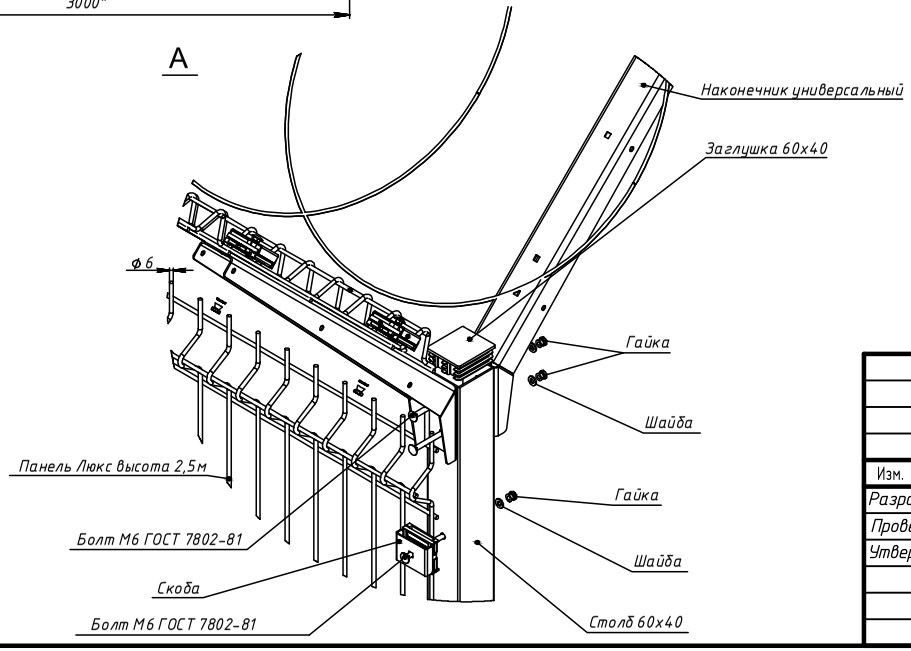

1. *Размеры для справок.
2. Покрытие панелей: порошковый термопластичный полимер, RAL6005 (другие цвета по запросу). Толщина покрытия – 400мкм ±100мкм по ТУ 5262-001-74816332-2009.
3. Покрытие столбов: термореактивный полимер архитектурного назначения RAL6005 (другие цвета по запросу) по ТУ 5262-001-74816332-2009.
4. Диаметр проволоки без покрытия – вертикальный пруток 5мм/горизонтальный пруток 5мм

Изм.	Колуч.	Лист	N док.	Подп.	Дата
Разработал		Вороной А.В.			
Проверил		Семенов К.Н.			
Утвердил		Шаповал Е.Г.			

Установка ограждений Люкс

Ограждение для промзоны
высота 3,0м
Люкс

Стадия	Масса	Масштаб
Лист	Листов	

ОПК «КАСКАД»

Взам. инв. №

Подпись и дата

Инв. № подл.

Формат А3